Computermesssystem CO 300 in Kompaktausführung

Gaswarnanlagen
maile
Gaswarnanlagen GmbH & Co. KG
Daimlerstraße 6
73105 Dürnau
Telefon 0 71 64 / 94 40-0
Telefax 0 71 64 / 94 40-29

Anwendung

In Tiefgaragen wie in Kohlenmonoxid belasteter Umgebung führen CO-Computermesssysteme kontinuierliche Messungen des CO-Gehaltes durch. Beim Überschreiten der eingestellten Alarmwerte werden optische bzw. akustische Alarme ausgelöst oder angeschlossene Lüfter in Betrieb gesetzt.

Das neue Mikroprozessor gesteuerte Maile Kompakt-CO-Computermesssystem dient zur selektiven Messung der Kohlenmonoxid-konzentration, in einem Messbereich von 0-300 ppm.

Das CO-Computermess-system wird in einem Kunststoffwandgehäuse anschluss- und betriebsbereit geliefert.

Funktion

Beim Überschreiten des eingestellten Halbstundenmittelwertes, fällt das zugeordnete Alarmrelais ab und wird zur Ansteuerung optischer und akustischer Warneinrichtungen und Zusatzgeräte, z. B. Lüfter, eingesetzt.

Das angezogene Störungsrelais fällt bei Drahtbruch und Kurzschluss sowie bei einem Systemfehler ab. Die Alarmzustände werden über rote LEDs angezeigt. Mittels einer Folientastatur können die einzelnen Funktionen einfach und sicher abgerufen und überprüft werden.

- **Eigenüberwachung**
- **geringer Montageaufwand durch Reihenanschluss der Messfühler**
- **2 Linien 3-Draht-Bus-System**
- **bis zu 2 Alarmgruppen möglich**
- **16 Messfühler anschließbar**
- **selektive CO-Messung**
- **LCD-Anzeige**
- **Anzeige der aktuellen CO-Konzentration**
- **Anzeige des Halbstundenmittlewerts**
- **TÜV geprüft Nr. 09-93-0112**
- **gemäß VDI 2053 halbstündliche Mittelwerterfassung**

Technische Änderungen vorbehalten

Technische Daten

Computermesssystem CO 300-K

Spannungsversorgung	AC 230 V / 50 Hz
Bauform	Kunststoffwandgehäuse
Maße	305x255x145 mm (BxHxT)
Eingänge	serielles Bus-System mit 2 Linien (elektronisch abgesichert), max. je 8 Sensoren pro Linie
Ausgänge	1 Relais für Störung (DK) pro Gruppe: 3 Relais für Alarm 1, 2, 3 1 Relais für Hupe alle Relais mit potentialfreiem Wechselkontakt
Messbereich	0-300 ppm CO (Auflösung 1 ppm)
Alarmstufen	3 einstellbare Alarmstufen (Voreinstellung 40, 80, 100 ppm Halbstundenmittelwert / 250 ppm Momentanwert)
Bedienelemente	Folientastaturfeld für: Eingabe der Systemdaten, Menüauswahl, Hupenquittierung
Anzeigeelemente	40-stelliges alphanumerisches LCD-Display Kontroll-LEDs für: Störung, Programm (Eingabe der Systemdaten), Aktivität der RS 232-Schnittstelle, Netzbetrieb, Notstrombetrieb, Alarm 1, 2 und 3 (über alle Gruppen), Hupen (über alle Gruppen)
Schnittstelle	RS 232, 9-polig D-SUB (9600N81)
Temperaturbereich	-10°C … +40°C
Prüfzeugnisse	TÜV geprüft nach VDI 2053, Nr. 09-93-0112

Messfühler MF CO 300

Messprinzip	Elektrochemische Messzelle
Messbereich	0-300 ppm CO
Maße (BxHxT)	124x79x58 mm
Gewicht	ca. 600 g
Schutzart	IP 52
Spannungsversorgung	DC 12 V
Temperaturbereich	-10°C … +40°C
relative Luftfeuchtigkeit	15 bis 90%
Auflösung	1 ppm
Toleranz	± 2 ppm
Ausgangssignal	digitale Messdatenübertragung durch serielle Schnittstelle
t-90 Zeit	< 35 Sekunden
Drift pro Monat	Endwert: < 2% vom Messbereich Nullpunkt: < 2 ppm
Anzeige	Alarm rote LED, Ready grüne LED
Verbindungsleitung	4-adrig
Kabellänge max.	1.000 m

Blockschaltbild

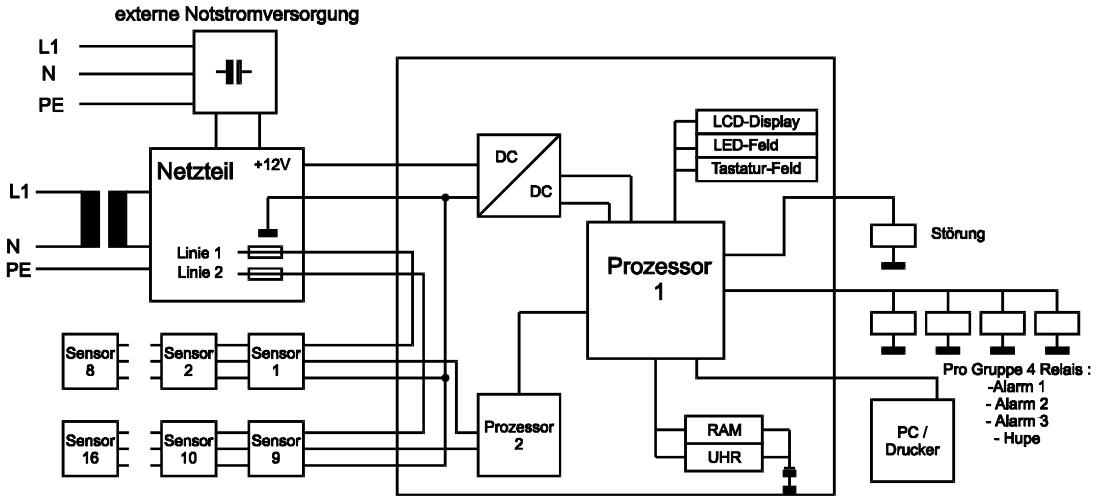

Technische Änderungen vorbehalten